Continental Edison

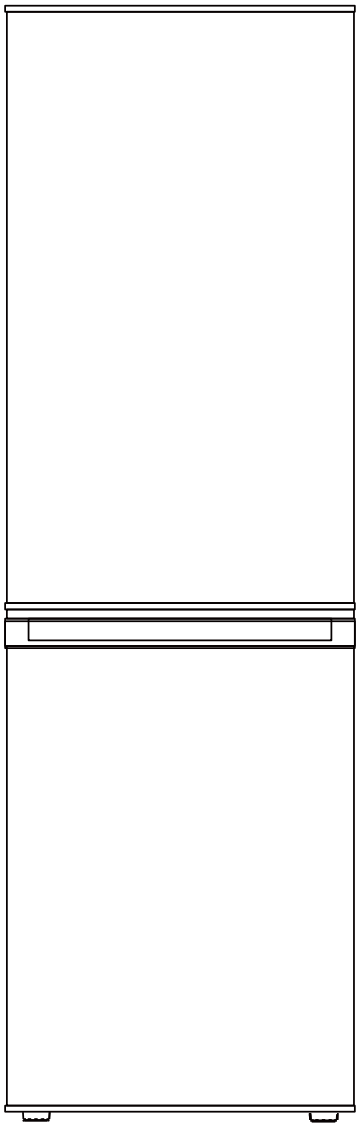

CEFC193NFW3/CEFC193NFB3/CEFC193NFS3

REFRIGERATEUR CONGELATEUR BAS 193L / REFRIGERATOR-FREEZER 193L

MANUEL DE L'UTILISATEUR / USER MANUAL

AVERTISSEMENTS ET CONSEILS DE SECURITE IMPORTANTS

Lisez toutes les instructions avant d'utiliser l'appareil. Lire attentivement ce manuel avant d'utiliser l'appareil afin de savoir exactement ce qu'il faut faire et ce qu'il ne faut pas faire.

Il est très important que ce guide soit gardé avec l'appareil pour toute nouvelle consultation. Si cet appareil devait être transféré à une autre personne, assurez-vous que le guide suive l'appareil de façon à ce que le nouvel utilisateur puisse être informé du fonctionnement de celuici.

Une utilisation impropre de l'appareil peut être dangereuse, surtout pour les enfants.

Dans ce guide d'utilisation, les symboles suivants sont utilisés :

	Informations importantes concernant votre sécurité personnelle et comment éviter d'endommager l'appareil
	Informations générales et conseils
	Informations sur l'environnement
	Risque d'incendie
	Risque de choc électrique

INSTRUCTION DE SÉCURITÉ

1. Cet appareil est destiné à être utilisé dans des applications domestiques.
2. Cet appareil peut être utilisé par des enfants âgés d'au moins 8 ans et par des personnes ayant des capacités physiques, sensorielles ou mentales réduites ou dénuées d'expérience ou de connaissance, s'ils (si elles) sont correctement surveillé(e)s ou si des instructions relatives à l'utilisation de l'appareil en toute sécurité leur ont été données et si les risques encourus ont été appréhendés. Les enfants ne doivent pas jouer avec l'appareil. Le nettoyage et l'entretien par l'usager ne doivent pas être effectués par des enfants sans surveillance.
3. Il convient de surveiller les enfants pour s'assurer qu'ils ne jouent pas avec l'appareil.
4. **MISE EN GARDE:** Maintenir dégagées les ouvertures de ventilation dans l'enceinte de l'appareil ou dans la structure d'encastrement.

5. **MISE EN GARDE:** Ne pas utiliser de dispositifs mécaniques ou autres moyens pour accélérer le processus de dégivrage autres que ceux recommandés par le fabricant.
6. **MISE EN GARDE:** Ne pas endommager le circuit de réfrigération.
7. **MISE EN GARDE:** Ne pas utiliser d'appareils électriques à l'intérieur du compartiment de stockage des denrées, à moins qu'ils ne soient du type recommandé par le fabricant.
8. Si le câble d'alimentation est endommagé, il doit être remplacé
   par le fabricant, son service après-vente ou des personnes de qualification similaire afin d'éviter un danger.
9. Ne pas stocker dans cet appareil des substances explosives telles que des aérosols contenant des gaz propulseurs inflammables:
   - Avant de jeter votre appareil enlevez la porte et laissez les étagères en place pour que les enfants ne puissent pas jouer facilement à l'intérieur.

- Ne laissez jamais les enfants faire fonctionner ou jouer avec l'appareil.
- Ne nettoyez jamais des éléments de l'appareil avec des fluides inflammables. Les fumées représentent un risque d'incendie ou peuvent provoquer des explosions.
- Ne stockez pas ou n'utilisez pas d'essence ou d'autres gaz ou liquides inflammables dans ou près de cet appareil. Les fumées peuvent provoquer un incendie ou une explosion.
- N'installez pas cet appareil dans un endroit avec des conditions climatiques extrêmes telles que: ventilation insuffisante, températures inférieures à 16°C ou supérieures à 38°C.

10. Ce produit est conforme aux normes européennes de sécurité en vigueur relatives aux appareils électriques. Il a été soumis à de longs essais et à des tests méticuleux afin d'en évaluer la sécurité et la fiabilité.
    Avant de brancher l'appareil, vérifier que les données figurant sur la plaquette signalétique correspondent à celles de votre installation.
11. Les matériaux d'emballage sont recyclables, ne pas les abandonner dans l'environnement, les porter dans un centre spécialisé afin qu'ils soient recyclés.
12. La sécurité électrique de cet appareil est assurée uniquement lorsqu'il est relié à une installation électrique équipée d'une prise de terre en bon état, selon la norme en vigueur. En cas de doute, faire procéder à un contrôle soigné de l'installation par un technicien qualifié.

13. L'utilisation de cet appareil, comme celle de tout appareil électrique,
implique l'observation de certaines règles fondamentales:
- Ne pas toucher l'appareil avec des mains ou des pieds mouillés ou humides;
- Ne pas tirer sur le câble d'alimentation pour débrancher la fiche de la prise;
- Ne pas laisser l'appareil exposé aux agents atmosphériques;
- Ne pas permettre que l'appareil soit utilisé par des enfants en l'absence de surveillance;
- Ne pas débrancher ni brancher la fiche dans la prise de courant avec les mains mouillées; avant d'effectuer toute opération de nettoyage ou d'entretien, débrancher l'appareil du réseau d'alimentation électrique en débranchant la fiche ou en éteignant l'interrupteur principal de l'installation;
- La prise de courant doit rester accessible après l'installation de l'appareil.
- En cas de panne ou de mauvais fonctionnement, éteindre l'appareil et ne pas l'endommager.

- La prise d'alimentation doit toujours rester accessible après l'installation de l'appareil.

14. **MISE EN GARDE:** N'endommagez pas le circuit du réfrigérant.
    Le réfrigérant cause des blessures graves en cas de projections dans les yeux. Si cela se produit, allez immédiatement à l'hôpital.
15. **MISE EN GARDE:** Les ouvertures d'aération, dans le boîtier de l'appareil ou dans à l'endroit du montage, ne doivent en aucun cas être obstruées.
16. **MISE EN GARDE:** N'utilisez pas d'appareil électrique à l'intérieur des compartiments de stockage des aliments de l'appareil.
17. **MISE EN GARDE:** N'utilisez pas de dispositifs mécaniques ou autres moyens pour accélérer le processus de dégivrage.
18. Cet appareil est destiné à être utilisé dans des applications domestiques (cadre privé) mais pas dans les applications analogues telles que :

- les coins cuisines réservés au personnel des magasins, bureaux et autres environnements professionnels.
- les fermes et l’utilisation par les clients des hôtels, motels et autres environnements à caractère résidentiel.
- les environnements du type chambres d'hôtes.
- la restauration et autres applications similaires y compris la vente au détail.

19. Les enfants âgés de 3 à 8 ans sont autorisés à charger et décharger des appareils de réfrigération.
20. Pour éviter la contamination des aliments, veuillez respecter les instructions suivantes:
    - L'ouverture prolongée de la porte peut entraîner une augmentation significative de la température dans les compartiments de l'appareil.
    - Nettoyez régulièrement les surfaces pouvant entrer en contact avec des aliments et des systèmes de drainage accessibles.

- Conservez la viande et le poisson crus dans des récipients appropriés au réfrigérateur, de sorte qu'ils ne soient pas en contact et qu'ils ne s'égouttent pas sur d'autres aliments.
- Les compartiments deux étoiles pour produits congelés sont adaptés à la conservation des aliments congelés, au stockage ou à la fabrication de glaces et pour la fabrication de glaçons.
- Les compartiments à une, deux et trois étoiles ne conviennent pas pour la congélation d'aliments frais.
- Si l'appareil de réfrigération reste vide pendant de longues périodes, éteignez-le, dégivrez, nettoyez, séchez et laissez la porte ouverte pour éviter le développement de moisissure dans l'appareil.

21. Placez l'appareil contre un mur à une distance supérieure ou égale à 100 mm, veillez à ménager un espace libre d'au moins 300 mm d'espace libre sur le dessus du réfrigérateur.

22. Cet appareil de réfrigération n'est pas destiné à être utilisé comme un appareil encastré.
23. Durée de stockage des aliments surgelés recommandée dans le congélateur. Ces durées varient en fonction du type d'aliment.
    Les aliments que vous congelez peuvent être conservés de 1 à 12 mois (minimum à -18°C).

Aliment	Durée de stockage
Bacon, ragoûts, lait	1 mois
Pain, glace, saucisses, tartes, crustacés préparés, poissons gras	2 mois
Poissons non gras, crustacés, pizzas, scones et muffins	3 mois
Jambon, gâteaux, biscuits, côtelettes de bœuf et d'agneau, morceaux de volaille	4 mois
Beurre, légumes (blanchis), œufs entiers et jaunes d'œufs, écrevisses cuites, viande hachée (crue), porc (cru)	6 mois
Fruits (secs ou au sirop), blancs d'œufs, bœuf (cru), poulet entier, agneau (cru), gâteaux aux fruits	12 mois

24. Lorsque vous congelez des aliments frais comportant une « date de péremption / limite d'utilisation / date de consommation », vous devez les congeler avant l'expiration de cette date.

25. Vérifiez que les aliments n'ont pas déjà été congelés. En effet, les aliments congelés qui ont complètement décongelé ne doivent pas être recongelés. Une fois décongelés, les aliments doivent être consommés rapidement.
    - Pour éviter l'altération des aliments due au transfert de germes : Rangez les produits animaux et végétaux non emballés séparément dans les tiroirs. Ceci s'applique également aux différentes sortes de viande.
    - Si les aliments doivent être conservés ensemble par manque de place : enveloppezles.
    - Ne conservez jamais les fruits et légumes sur un balcon avec de la viande ou du poisson.

Ailmentation	Durée de stockage
Beurre	90 jours
Fromage à pâte dure	110 jours
Lait	7 jours
Saucisse, charcuterie	9 jours
Viande	7 jours

AVERTISSEMENT: Lors du positionnement de l'appareil, s'assurer que le cordon d'alimentation n'est pas coincé ni endommagé.

AVERTISSEMENT: Ne pas placer de socles mobiles de prises multiples ni de blocs d'alimentation portables à l'arrière de l'appareil.

Frigorigène



Danger; risque d'incendie/ matières inflammables

Danger; risque d'incendie/ matières inflammables

Le gaz frigorigène contenu dans le circuit de cet appareil est de l'isobutane (R 600a), gaz peu polluant mais inflammable. Lors du transport et de l'installation de l'appareil, veiller à n'endommager aucune partie du circuit frigorifique.

N’utilisez aucun outil coupant ou pointu pour dégivrer l’appareil.
N’utilisez aucun appareil électrique à l’intérieur de l’appareil.

Si le système de réfrigération est endommagé:
- Mettez le réfrigérateur hors tension.
- N’utilisez pas de flamme près de l’appareil.
- Evitez les étincelles – n’allumez pas d’appareil électrique ou de lampe électrique.
- Ventilez immédiatement la pièce.

En ce qui concerne l’installation, la manipulation, le nettoyage et la mise au rebuts de l’appareil, référez-vous aux chapitres ci-après du guide d’utilisation.



Convient pour aliments

Informations sur la signification du marquage de conformité CE

Le marquage CE indique que le produit répond aux principales exigences des Directives Européenne : 2014/35/UE (*Basse Tension*), 2014/30/UE (*Compatibilité Electromagnétique*), 2011/65/UE (*Limitation d'utilisation de certaines substances dans les équipements électroniques*)

SOMMAIRE

Avertissements et conseils de sécurité importants -2-

I. Description de l'appareil -17-

II. Caractéristiques Techniques -19-

III. Avant la première utilisation -22-

a. Transport et mise en route

b. Déballage de l'appareil et mise au rebut des éléments d'emballage

c. Nettoyage de l'appareil

IV. Installation -23-

V. Inversion du sens d'ouverture de la porte -26-

VI. Préparation de l'appareil -28-

VII. Utilisation -29-

VIII. Nettoyage et Entretien -35-

IX. Pannes et solutions -37-

X. Garantie -38-

XI. Mise au rebut -39-

Ce guide d'utilisation est disponible dans les langues suivantes :
- FR (version originale)
- EN (translated from the original)

Toute autre traduction serait une traduction de la version originale.
Ce guide d'utilisation, ses modifications éventuelles ou toute nouvelle version, est disponible sur notre site web.

I. DESCRIPTION DE L'APPAREIL

PIECES ET CARACTERISTIQUES

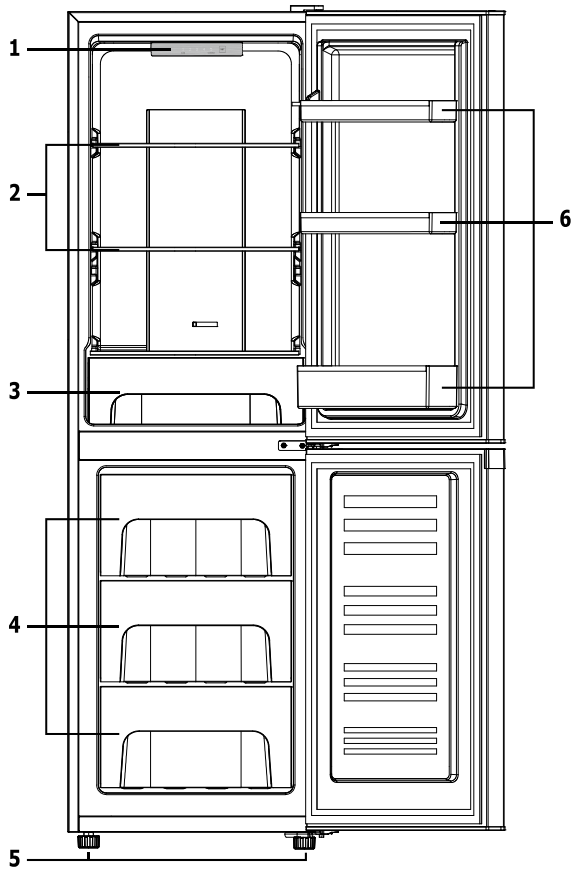

1. **Thermostat**
2. **Clayette**
3. **Bac à légume**
4. **Tiroir**
5. **Pieds réglables**
6. **Balconnet**

Le dessin, le nombre d'étagères ne sont qu'indicatifs.
Document non contractuel pouvant faire l'objet de modifications.

Réglage de la température du réfrigérateur



• Le bouton de contrôle de la température de réfrigération est situé en haut de la chambre froide. Appuyez sur le bouton "set" pour régler la température du réfrigérateur.

• La première fois que vous allumez l'appareil, réglez le bouton de contrôle de la température sur "5", exécutez - le pendant au moins 2 heures avant de mettre la nourriture. Cela garantira que les armoires sont bien réfrigérées avant de mettre de la nourriture.

• Le contrôle de la température du réfrigérateur varie de la position la plus chaude "1" à la position la plus froide "5". Réglez le contrôle de la température au réglage qui convient le mieux à vos besoins. Le réglage "3" doit être adapté à l'utilisation du réfrigérateur à la maison ou au Bureau.

Réglage de la température du congélateur

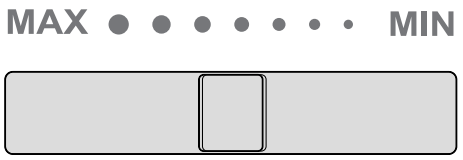

MIN	MILIEU	MAX
-15-17℃	-17-19℃	-19-22℃

Lorsque la température est réglée au niveau MAX et que le compartiment congélateur n'est pas suffisamment froid, vous pouvez régler la température du réfrigérateur au niveau MAX afin d'obtenir une congélation rapide. Cela augmentera la durée de fonctionnement du compresseur et le compartiment congélateur deviendra plus frais.

Si la température ambiante en hiver est basse, vous pouvez régler la température du congélateur au niveau MAX afin de baisser la température dans le compartiment congélateur.

II. CARACTERISTIQUES TECHNIQUES

Marque	Continental Edison
Référence Modèle	BCD-201W CEFC193NFW3
Tension	220-240V~
Fréquence	50-60Hz
Courant	1.2A
Gaz réfrigérant	R600a(45g)
Dimensions (L x H x P)	485x1585x600mm
Classe énergétique	E
Consommation d'énergie de 209 kWh par an, calculée sur la base du résultat obtenu pour 24 heures dans des conditions d'essai normalisées. La consommation d'énergie réelle dépend des conditions d'utilisation et de l'emplacement de l'appareil.	
Volume total	193L
Volume du compartiment des aliments frais	129L
Volume de stockage 4 étoiles	64L
Classe climatique	N,ST
Cet appareil est conçu pour être utiliséàune température ambiante comprise entre +16°C et +38°C	
Emissions acoustiques	41dB

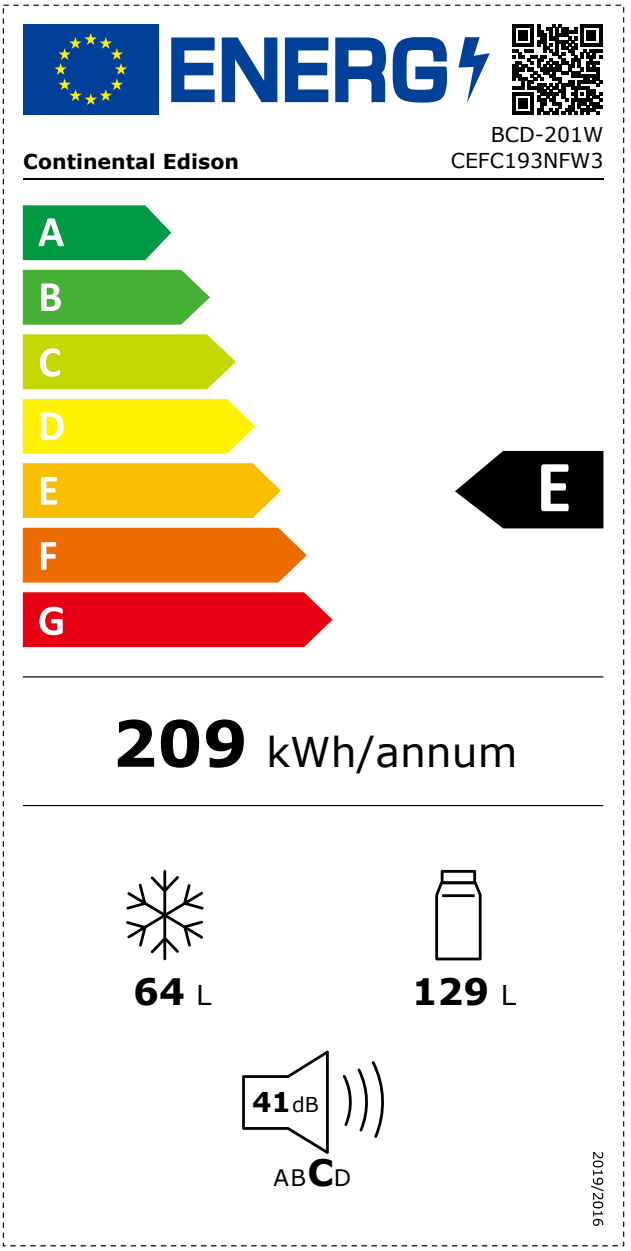

2019/2016 on the energy labelling of refrigeration appliances, can be viewed via the link below or by scanning the QR code on the energy label of the product.
Https://eprel.ec.europa.eu/qr/2348342

Marque	Continental Edison
Référence Modèle	BCD-201W CEFC193NFB3
Tension	220-240V~
Fréquence	50-60Hz
Courant	1.2A
Gaz réfrigérant	R600a(45g)
Dimensions (L x H x P)	485x1585x600mm
Classe énergétique	E
Consommation d'énergie de 209 kWh par an, calculée sur la base du résultat obtenu pour 24 heures dans des conditions d'essai normalisées. La consommation d'énergie réelle dépend des conditions d'utilisation et de l'emplacement de l'appareil.	
Volume total	193L
Volume du compartiment des aliments frais	129L
Volume de stockage 4 étoiles	64L
Classe climatique	N,ST
Cet appareil est conçu pour être utiliséàune température ambiante comprise entre +16°C et +38°C	
Emissions acoustiques	41dB

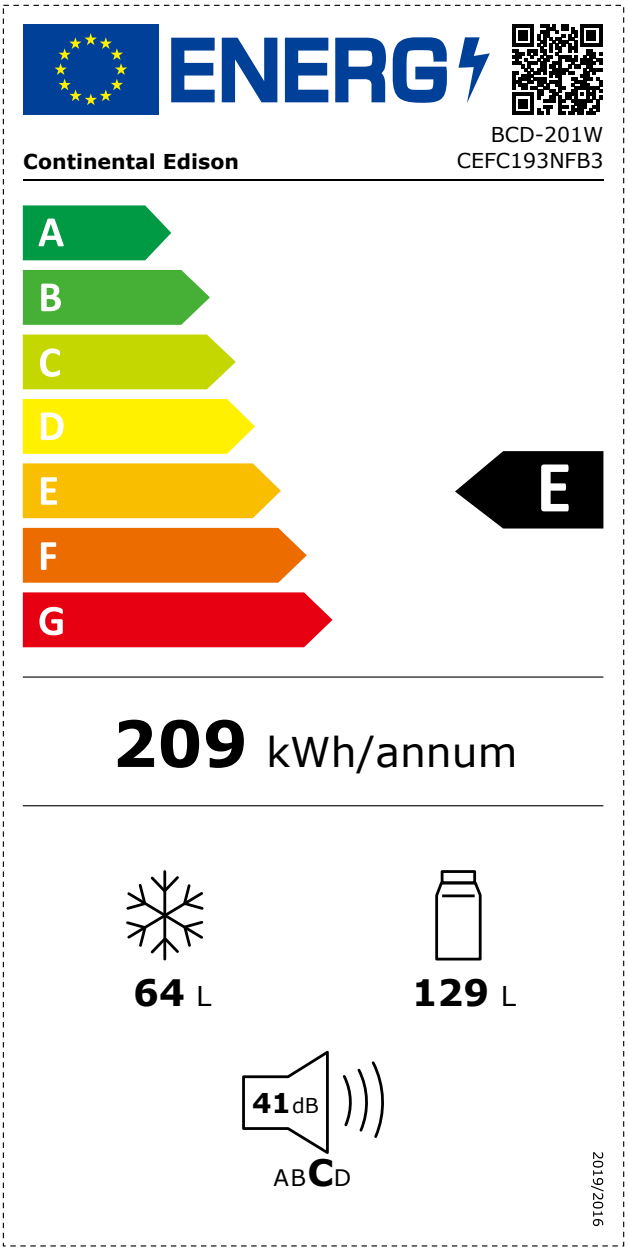

2019/2016 on the energy labelling of refrigeration appliances, can be viewed via the link below or by scanning the QR code on the energy label of the product.
Https://eprel.ec.europa.eu/qr/2348350

Marque	Continental Edison
Référence Modèle	BCD-201W CEFC193NFS3
Tension	220-240V~
Fréquence	50-60Hz
Courant	1.2A
Gaz réfrigérant	R600a(45g)
Dimensions (L x H x P)	485x1585x600mm
Classe énergétique	E
Consommation d'énergie de 209 kWh par an, calculée sur la base du résultat obtenu pour 24 heures dans des conditions d'essai normalisées. La consommation d'énergie réelle dépend des conditions d'utilisation et de l'emplacement de l'appareil.	
Volume total	193L
Volume du compartiment des aliments frais	129L
Volume de stockage 4 étoiles	64L
Classe climatique	N,ST
Cet appareil est conçu pour être utiliséàune température ambiante comprise entre +16°C et +38°C	
Emissions acoustiques	41dB

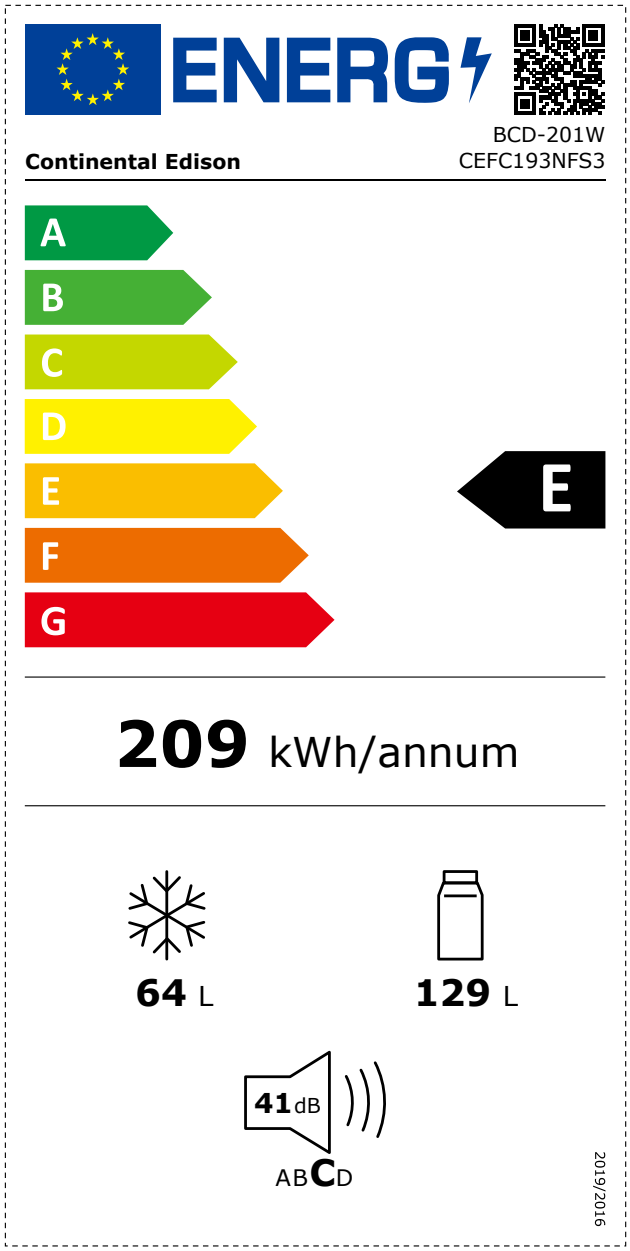

2019/2016 on the energy labelling of refrigeration appliances, can be viewed via the link below or by scanning the QR code on the energy label of the product.
Https://eprel.ec.europa.eu/qr/2348354

III. AVANT LA PREMIÈRE UTILISATION

a. TRANSPORT ET MISE EN ROUTE

Lors du transport de cet appareil, prenez-le par la base et inclinez-le doucement jusqu'à 45° maximum. Ne pas soulever l'appareil par la poignée de la porte. Ne pas mettre l'appareil dans une position totalement horizontale ou à l'envers. Poussez le réfrigérateur sur les pieds à roulettes afin de le déplacer.

Attention : Après le transport du réfrigérateur, vous devez attendre minimum 8 heures avant sa mise en service.

IMPORTANT : L'installation de cet appareil nécessite l'intervention de plusieurs personnes.

b. DEBALLAGE DE L'APPAREIL ET MISE AU REBUT DES ELEMENTS D'EMBALLAGE

- Retirez tous les éléments d'emballage autour de l'appareil, ainsi que les éléments de protection situés à l'intérieur des compartiments de l'appareil.
- Le carton d'emballage et les feuilles de papier sont recyclables. Ils doivent être jetés dans les bacs de collecte prévus à cet effet.
- Les autres éléments d'emballage (adhésif, attaches...) doivent être jetés avec les déchets ménagers.

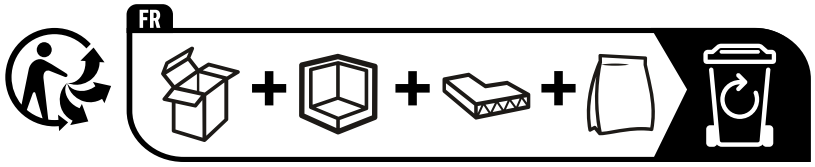

Pour en savoir plus : www.quefairedemesdechets.fr

c. NETTOYAGE DE L'APPAREIL :

Nettoyez tous les éléments du réfrigérateur avec de l'eau et une solution détergente douce. Rincez le soigneusement et séchez le avec un chiffon doux.

Remarque: Les parties électriques de l'appareil peuvent être nettoyées uniquement avec un chiffon sec.

IV. INSTALLATION

Emplacement

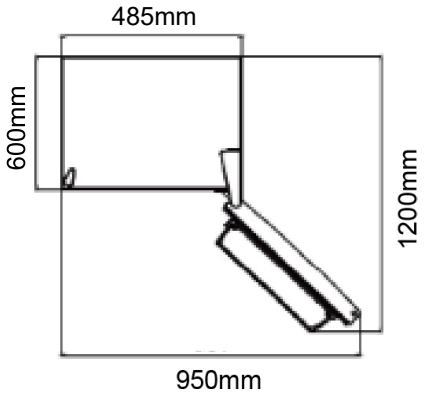

- Placez votre appareil loin d'une source de chaleur (chauffage, appareils de cuisson, rayons de soleil). Pour le bon fonctionnement de votre appareil, la température ambiante du local doit être comprise entre +16°C et +38°C (classe ST).
En dehors de ces limites ; l'appareil ne fonctionnera plus normalement.

- Veuillez laisser suffisamment d'espace à l'arrière et sur les côtés de l'appareil pour assurer une bonne circulation d'air. Une aération insuffisante entraînerait un mauvais fonctionnement et une augmentation de la consommation d'énergie.

- Mettez l'appareil de niveau en réglant correctement les 2 pieds.

IMPORTANT : L'installation de cet appareil nécessite l'intervention de 2 personnes.

Branchement au réseau

Votre appareil est prévu pour fonctionner sous une tension de 230 volts monophasée.
Il doit être raccordé à une prise murale reliée à la terre et protégée par un fusible de 10 A conformément à la norme NF C15-100 et aux prescriptions de votre fournisseur d'électricité.

IMPORTANT :
Cet appareil doit être installé de façon à ce que la prise de courant reste accessible. Assurez-vous après l'avoir installé qu'il ne repose pas sur le câble d'alimentation.

Classes climatiques

Les informations relatives à la classe climatique de l'appareil figurent sur la plaque signalétique. Elles indiquent la plage de fonctionnement optimale de votre appareil.

Il existe 4 classes climatiques :

- Tempérée étendue (SN) : cet appareil est destiné à être utilisé à des températures ambiantes comprises entre 10° C et 32° C ;
- Tempérée (N) : cet appareil est destiné à être utilisé à des températures ambiantes comprises entre 16° C et 32° C ;
- Subtropicale (ST) : cet appareil est destiné à être utilisé à des températures ambiantes comprises entre 16° C et 38° C ;
- Tropical (T) : cet appareil est destiné à être utilisé à des températures ambiantes comprises entre 16° C et 43° C ;

Note : Les valeurs limites de la plage de température ambiante pour les classes climatiques pour lesquelles l'appareil est conçu et le fait que les températures internes peuvent être influencées par des facteurs tels que l'emplacement de l'appareil, la température ambiante et la fréquence d'ouverture des portes, le réglage de tout dispositif de régulation de température pourrait devoir être modifié pour tenir compte de ces facteurs, si nécessaire.

Serrure

Si votre réfrigérateur est équipé d'une serrure, gardez la clé hors de portée et non à proximité de l'appareil pour éviter que les enfants n'y soient coincés.

Gaz réfrigérant

Le gaz réfrigérant (R600a) et le matériau isolant moussant (cyclopentane) ont un très faible impact sur le réchauffement climatique.
Le R600a est un gaz inflammable. Il est intégré dans un circuit de réfrigération étanche. Cependant, en cas de fuite dans le circuit frigorifique, tenez l'appareil à l'écart des flammes et ouvrez les fenêtres pour la ventilation le plus rapidement possible.

Signification du symbole « * » des congélateurs

- Les congélateurs 1 étoile (*), 2 étoiles (**), et 3 étoiles (***) ne conviennent pas pour congeler des aliments frais.

- Les congélateurs 2 étoiles (**) et 3 étoiles (***) conviennent pour stocker des aliments surgelés (pré-congelés)

COMPARTIMENTS	ÉTOILES (*)	TEMPERATURE DE STOCKAGE CIBLE	ALIMENTS APPROPRIES
CONGELATEUR	(***)*	≤ -18 ^{0}C	➢ Convient aux fruits de mer (poissons, crevettes, crustacés), eau douce et produits carnés. ➢ Durée de conservation recommandée : **3 mois** ⓘ **Convient** pour congeler des aliments **frais**
CONGELATEUR	***	≤ -18 ^{0}C	➢ Convient aux fruits de mer (poissons, crevettes, crustacés), eau douce et produits carnés. ➢ Durée de conservation recommandée : **3 mois** ⓘ **Ne convient pas** pour congeler des aliments **frais.**
CONGELATEUR	**	≤ -12 ^{0}C	➢ Convient aux fruits de mer (poissons, crevettes, crustacés), eau douce et produits carnés. ➢ Durée de conservation recommandée : **2 mois** ⓘ **Ne convient pas** pour congeler des aliments **frais.**
CONGELATEUR	*	≤ -6 ^{0}C	➢ Convient aux fruits de mer (poissons, crevettes, crustacés), eau douce et produits carnés. ➢ Durée de conservation recommandée : **1 mois** ⓘ **Ne convient pas** pour congeler des aliments **frais.**
0* - COMPARTIMENT	–	-6 ^{0}C - 0 ^{0}C	➢ Convient aux produits à base de viande fraîche (porc, bœuf, poulet, etc.) et aux aliments transformés consommés ou transformés le jour même ou dans les trois jours suivant le stockage (max.). ⓘ **Ne convient pas** pour congeler des aliments ou pour conserver des aliments surgelés.

V. INVERSION DU SENS D'OUVERTURE DE LA PORTE

Vous pouvez changer le sens d'ouverture de la porte de votre appareil en déplaçant les charnières. Lors du remontage, veillez à ce que la porte soit bien alignée et que le joint de la porte adhère correctement.

Nous vous rappelons que le changement du sens d'ouverture de la porte doit se faire l'appareil débranché. Réglez les deux pieds de nivellement à leur position la plus haute.

IMPORTANT : cette opération nécessite l'intervention de 2 personnes. Outils requis : Tournevis cruciforme / tournevis à tête plate / clé hexagonale

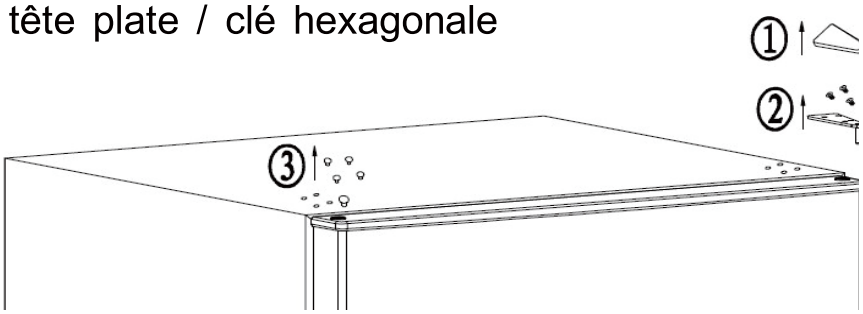

1. Retirez le couvercle de la charnière supérieure.
2. Retirez la charnière supérieure.
3. Enlever les 4 protections.

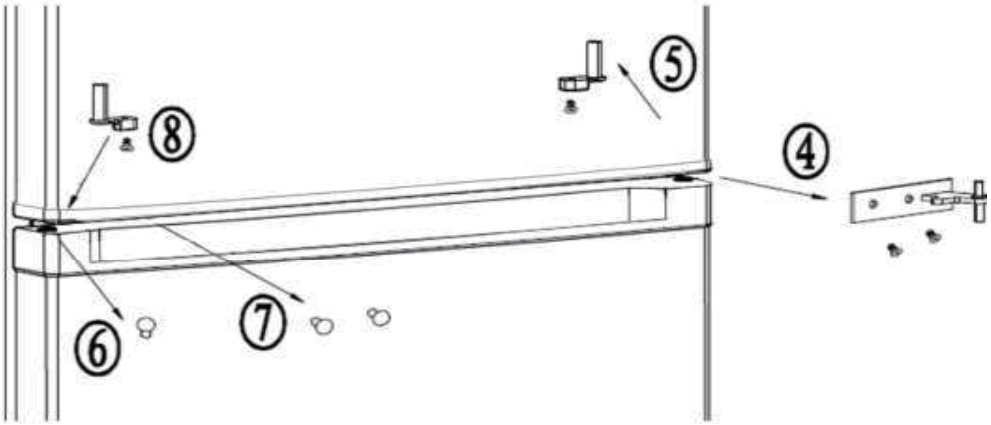

4. Retirez la porte du congélateur, puis retirez la charnière du milieu.
5. Retirez la butée de porte droite (non utilisée) du bas de la=porte du congélateur.
6. Retirez le bouchon du trou gauche de la porte du= réfrigérateur, puis installez-le sur le côté droit.
7. Retirez deux couvercles de charnière sur la gauche et les= installer sur le côté droit.

8. Installez la butée de porte gauche (à l'intérieur du sac en plastique) à l'aide de la vis retirée du côté droit avant.

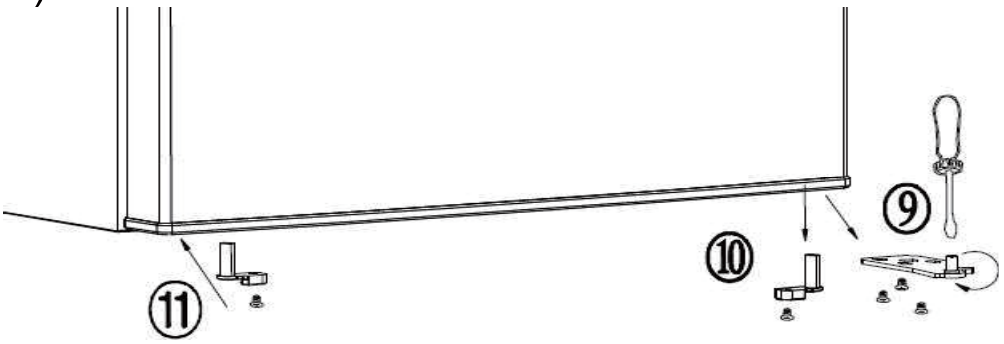

9. Retirez d'abord la charnière droite du bas de la porte du réfrigérateur et retirez le bouchon du trou de la charnière, puis installez-le sur la gauche.

10. Retirez la butée de porte droite (qui n'est plus utilisée) du bas de la porte du réfrigérateur.

11. Installez la butée de porte gauche (à l'intérieur du sac en plastique) à l'aide de la vis retirée du côté droit avant.

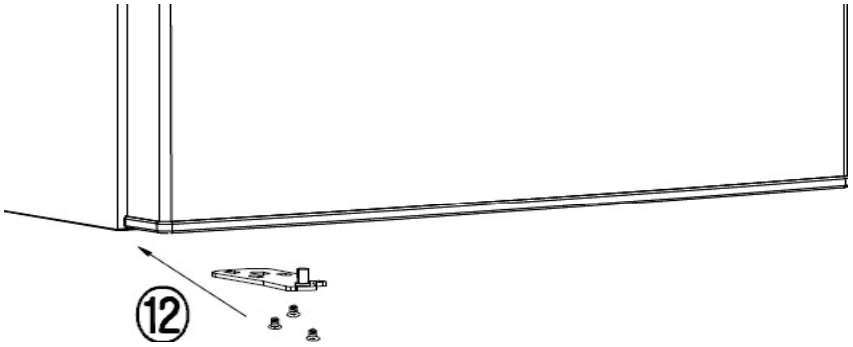

12. Installez la charnière inférieure sur le côté gauche.
13. Installez la charnière centrale sur la gauche, puis installez la porte du congélateur, la charnière supérieure, le couvercle de la charnière et le couvercle du trou un par un.

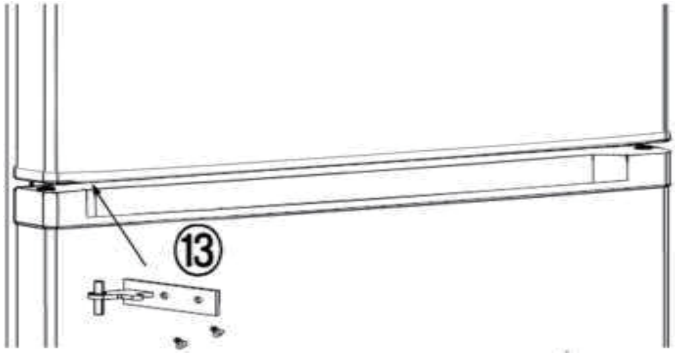

VI. PREPARATION DE L'APPAREIL

- ✓ **Nettoyage**
  Vérifier les accessoires à l'intérieur du réfrigérateur et essuyer l'intérieur avec un chiffon doux.

- ✓ **Mise sous tension**
  Branchez la prise de courant électrique pour démarrer le compresseur. Après 1 heure, ouvrez la porte du congélateur, si la température baisse, cela indique que le système de réfrigération fonctionne normalement.

- ✓ **Temps d'attente**
  Une fois le réfrigérateur correctement installé et bien nettoyé, ne l'allumez pas immédiatement. Assurez-vous de mettre le réfrigérateur sous tension après plus d'une heure d'attente, afin d'assurer son fonctionnement normal.

- ✓ **Entreposage des aliments**
  Une fois le réfrigérateur complètement refroidi, entreposez-y les aliments. En été, lorsque la température est élevée, il faut plus de 4 heures pour que les aliments soient complètement refroidis (essayez d'ouvrir le moins possible la porte du réfrigérateur avant que la température interne ne refroidisse).

VII. UTILISATION

Mise en fonctionnement :

L'appareil étant convenablement installé, nous vous conseillons de essuyez l'intérieur avec de l'eau tiède légèrement savonneuse. N'utilisez pas de produits abrasifs ; Ils risqueraient d'abîmer les revêtements de votre appareil.

Utilisation :

Les réfrigérateurs sont destinés uniquement à la conservation domestique des aliments frais et des boissons ainsi qu'à la conservation de courte durée des produits congelés.

Indicateur de température :

Le symbole ci-contre indique l'emplacement de la zone la plus froide de votre réfrigérateur : cette zone est délimitée en bas par la vitre du bac à légumes, et en haut par le symbole ou bien la clayette positionnée à la même hauteur.



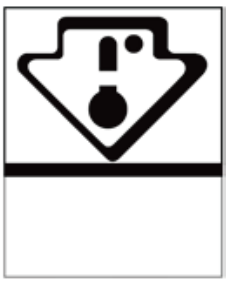

Afin de garantir les températures dans cette zone, veillez à ne pas modifier le positionnement de cette clayette. Dans les réfrigérateurs à air pulsé (équipés d'un ventilateur ou modèles No Frost), le symbole de la zone la plus froide n'est pas représenté car la température à l'intérieur de ceux-ci est homogène.

Installation de l'indicateur de température

Pour vous aider à bien régler votre réfrigérateur, celui-ci est équipé d'un indicateur de température qui permettra de contrôler la température moyenne dans la zone la plus froide.

ATTENTION : Cet indicateur est prévu pour fonctionner uniquement avec votre réfrigérateur, veillez à ne pas l'utiliser dans un autre réfrigérateur (en effet, la zone la plus froide n'est pas identique), ou pour toute autre utilisation.

Vérification de la température dans la zone la plus froide

Grâce à l'indicateur de température, vous pourrez vérifier régulièrement que la température de la zone la plus froide est correcte. En effet, la température à l'intérieur du réfrigérateur est fonction de plusieurs facteurs tels que la température ambiante du local, la quantité de denrées stockées, la fréquence d'ouverture de la porte. Prenez ces facteurs en considération lors du réglage de l'appareil.

Lorsque l'indicateur indique « OK », cela signifie que votre thermostat est bien réglé, et que la température intérieure est correcte. Si la couleur de l'indicateur est blanche, cela signifie que la température est trop élevée, il faut dans ce cas augmenter le réglage du thermostat et attendre 12 heures pour effectuer un nouveau contrôle visuel de l'indicateur.

Remarque :
Après chargement ou ouverture de la porte, il est possible que l'indicateur devienne blanc au bout de quelques instants.

Conseils pour le stockage des aliments :

- Stockez les aliments les plus sensibles dans la zone la plus froide de l'appareil, conformément aux indications de cette notice (chapitre Indicateur de température).
- Limitez la fréquence et le temps d'ouverture de la porte.
- Réglez le thermostat afin d'obtenir une température la plus basse. Ce réglage doit se faire progressivement afin de ne pas provoquer le gel des denrées alimentaires.
- Nettoyez fréquemment l'intérieur du réfrigérateur.

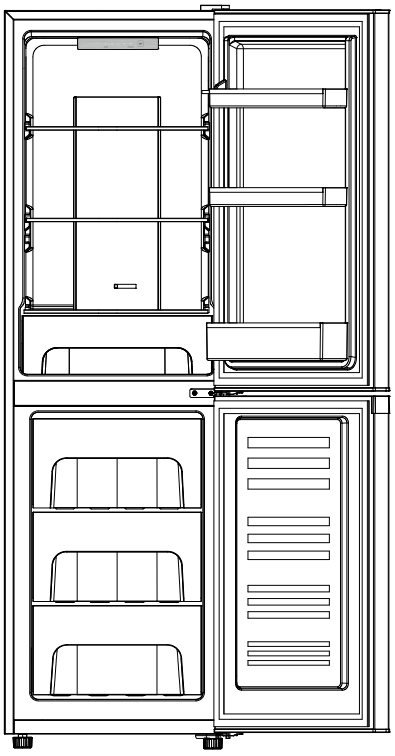

Réglage de la température

Votre réfrigérateur-congélateur ajuste automatiquement la température intérieure grâce à un capteur et au panneau de commande principal. Le compresseur s'active ou s'arrête selon les besoins pour maintenir la température idéale. Le panneau de contrôle principal dispose de 5 niveaux de puissance (1/2/3/4/5), la vitesse 1 est la plus faible, la vitesse 3 est intermédiaire, et la vitesse 5 est la plus forte. Un volet d'air situé sur le panneau permet de moduler la quantité de froid diffusée :

MAX : température de congélation la plus basse (le plus froid)
MIN : température de congélation la plus élevée (le moins froid)

En fonction des besoins, ces réglages peuvent être ajustés. Le niveau 3 et la position MID du volet conviennent à la majorité des usages. Pour obtenir un effet plus froid ou plus chaud, il suffit de modifier la vitesse sur le panneau de commande et d'ajuster l'ouverture du volet d'air. Ce modèle est équipé d'un système de dégivrage électronique. Il fonctionne automatiquement, sans que vous ayez besoin de couper l'alimentation électrique.

Stockage des aliments

Vous obtiendrez une meilleure conservation de vos aliments si vous les placez dans la zone de froid la mieux appropriée à leur nature.

Compartiment Réfrigérateur

Différents aliments peuvent y être stockés, en particulier les légumes et les fruits. Le temps de stockage est de 1 à 3 jours.

La zone la plus froide du compartiment réfrigérateur se situe dans le bas de l'appareil, au niveau du dessus du bac à légumes :

- Sur les clayettes : aliments cuits, entremets et toutes denrées devant être consommées rapidement, fromages frais, charcuterie.
- Sur la clayette du bac à légumes : viandes, volailles, poissons frais. Temps de conservation de 1 à 2 jours.
- Dans le bac à légumes : légumes et fruits.
- Dans le balconnet du bas de la porte : les bouteilles, puis en remontant : les produits de faible volume (crème, yaourts...). Le beurre et les œufs sont à placer dans le balconnet supérieur.

Pour une meilleure hygiène, retirez les emballages avant de placer les aliments dans le réfrigérateur (par exemple emballage des packs de yaourt...) Emballez les aliments dans des récipients appropriés et parfaitement proportionné à la qualité pour éviter les échanges de bactéries entre les aliments. Attendez le refroidissement des préparations avant de les stocker.

Compartiment congélateur

Le compartiment congélateur permet la congélation des produits frais ainsi que la conservation des produits congelés.
La quantité des aliments à congeler ne doit pas dépasser la quantité inscrite sur la plaque signalétique. Si la quantité à congeler est supérieure à cette valeur, il est toujours possible d'effectuer la congélation en plusieurs fois.

Congélation des produits frais

- Congelez exclusivement des produits frais après les avoir nettoyés et préparés si nécessaire.
- Laissez les plats cuisinés refroidir à température ambiante avant de les introduire dans le congélateur.
- Tous les produits à congeler devront être emballés dans des contenants « spécial congélation » et hermétiques.
- Chaque paquet doit être correctement proportionné et adapté à la consommation familiale de manière à être utilisés en une seule fois. Des paquets de petites dimensions permettent d'obtenir une congélation rapide et uniforme.

Attention :

- **Un produit décongelé ne doit jamais être recongelé.**
- **Ne pas placer dans le congélateur des bouteilles de boissons gazeuses, elles pourraient éclater.**

Pour congeler des produits frais
Régler le thermostat pour obtenir une température la plus basse possible sans pour autant que celle-ci n'atteigne une valeur inférieure à 0° dans le réfrigérateur.

N'ouvrez pas la porte du congélateur pendant l'opération de congélation Laissez l'appareil en régime de congélation pendant 24 heures, puis, au bout de ce laps de temps, replacez le bouton du thermostat en position moyenne.

Conservation des produits congelés

- Les produits congelés peuvent être regroupés, afin de laisser des espaces libres pour la congélation.

- Quand vous achetez un produit surgelé, assurez-vous que l'emballage est intact, qu'il ne présente aucune trace d'humidité, qu'il n'est pas gonflé, ce qui serait le signe d'un début de décongélation.
- Respectez la durée de conservation indiquée par le fournisseur des produits surgelés.
- Evitez d'ouvrir trop souvent la porte et ne la laisser ouverte que le temps nécessaire. Une augmentation de la température peut réduire la durée de conservation des aliments.

Décongélation

Les viandes, volailles et poissons doivent être décongelés dans le réfrigérateur pour éviter le développement de bactéries. Les autres produits peuvent être décongelés à l'air ambiant.
Les petites portions peuvent être cuisinées dès leur sortie du congélateur. Beaucoup de plats prêts à cuire peuvent être également cuisinés sans décongélation préalable. Conformez-vous toujours aux préconisations figurant sur l'emballage.
Le pain et les pâtisseries peuvent être décongelés au four.
Les fours à micro-ondes peuvent être utilisés pour décongeler la plupart des aliments. Respectez les conseils figurant dans la notice de ces fours et fours à micro-ondes.

En cas de coupure de courant, si l'arrêt de fonctionnement ne dépasse pas 15 heures, il n'y a aucun risque d'altération des aliments congelés. Abstenez-vous cependant d'ouvrir la porte (le temps de remontée en température peut sensiblement être diminué). Dès que vous constatez un début de décongélation, les aliments doivent être consommés le plus rapidement possible. Ne jamais recongeler un aliment ayant été décongelé.

Conseils pour économiser de l'énergie :

- Installez l’appareil dans une pièce fraîche, sèche et convenablement aérée.
- Veillez à ne pas exposer l’appareil aux rayons du soleil et ne le placez jamais à proximité d’une source directe de chaleur (près d’un radiateur, par exemple).
- Ne bouchez jamais les orifices ou grilles d’aération de l’appareil.
- Laissez refroidir les aliments avant de les placer dans l’appareil.
- Placez les produits congelés dans le réfrigérateur pour les décongeler.

- La basse température des produits congelés contribuera au refroidissement des aliments se trouvant dans le réfrigérateur.
- Dégivrez le congélateur lorsque la glace s'y est accumulée. Une épaisse couche de glace risque d'altérer le transfert du froid vers les produits congelés et d'augmenter ainsi la consommation d'énergie de l'appareil.
- Ne laissez pas les portes de l'appareil ouvertes pendant trop longtemps lorsque vous rangez ou retirez des aliments de l'appareil.
- La glace se formera d'autant moins dans le congélateur que vous laisserez la porte ouverte le moins longtemps possible.

VIII. NETTOYAGE ET ENTRETIEN

1. Dégivrage

a) Partie réfrigérateur

Le dégivrage de votre réfrigérateur est entièrement automatique et se produit à chaque arrêt du compresseur. Aucune intervention de votre part n'est nécessaire. Pendant le fonctionnement on constate l'apparition de gouttes de condensation ou de glace sur la paroi arrière. Elles seront éliminées pendant le dégivrage automatique.
L'eau produite s'écoulera par le trou d'évacuation elle sera collectée dans le bac situé sur le compresseur d'où elle s'évaporera.

Important : *gardez propre le trou d'écoulement et la gouttière pour éviter un bouchage et l'écoulement de l'eau à l'intérieur de l'armoire.*

b) Partie congélateur

La formation de givre à l'intérieur de l'appareil ne peut être évitée. Le givre se forme quand l'humidité contenue dans l'air vient en contact avec les surfaces froides du congélateur. C'est pourquoi la porte ne doit être ouverte qu'en cas de nécessité. Une mince couche de givre ne nuit pas au fonctionnement de l'appareil et peut être retirée à l'aide la raclette.
Quand la couche de givre atteint une dizaine de millimètres, il faut procéder au dégivrage complet. Nous vous conseillons de faire cette opération quand l'appareil est peu chargé.

- Avant le dégivrage, si l'appareil n'est pas vide, mettez le bouton du thermostat sur une position plus froide pour que les produits soient portés à très basse température.
- Débranchez l 'appareil
- Sortez les produits congelés et conservez-les dans un endroit frais en les enveloppant dans plusieurs feuilles de papier journal ou mieux dans des emballages isothermes (sacs isothermes, feuilles de plastique à bulles...)
- Laissez la porte ouverte.
- Vous pouvez accélérer le dégivrage en éliminant une partie du givre à l'aide de la raclette et en plaçant des récipients d'eau chaude (max 60°) à l'intérieur.

N'employer en aucun cas des objets tranchants pour gratter le givre ni d'appareils électriques chauffants (sèche-cheveux, radiateurs). L'appareil pourrait être irrémédiablement endommagé.

- Après la fonte du givre, essuyez et séchez soigneusement le congélateur.
- Rebranchez-le et attendez une heure ou deux avant de le remplir à nouveau. **NETTOYAGE**

Avant de procéder au nettoyage, débranchez l'appareil.

N'utilisez jamais de produits abrasifs ni d'éponge avec grattoir pour le nettoyage intérieur ou extérieur de votre appareil.

- Retirez tous les accessoires (clayettes, balconnets, bacs à légumes). Lavez-les à l'eau tiède additionnée d'un détergent doux et inodore (produit pour la vaisselle par exemple), rincez à l'eau javellisée et séchez soigneusement.
- Lavez les parois intérieures de la même façon ; soignez particulièrement les supports de clayettes
- Lavez le joint de porte sans omettre de nettoyer également sous le joint.
- Rebranchez l'appareil.

Nettoyer le congélateur chaque fois que vous procédez au dégivrage. De temps en temps, dépoussiérez le condenseur à l'arrière de l'appareil ; Une accumulation de poussière risquerait de diminuer le rendement de l'appareil.

En cas d'absence prolongée, videz et nettoyez l'appareil ; maintenez la porte entrouverte pendant la durée de non-utilisation.

2. Remplacement de l’ampoule

L’ampoule LED étant soudée au circuite électronique, veuillez faire appel au service après-vente ou à un technicien spécialisé si le changement de l’ample est nécessaire.

IX. PANNES ET SOLUTIONS

En ce qui concerne les petits défauts suivants, il n'est pas nécessaire que chaque panne soit réparée par le personnel du service technique ; vous pouvez essayer de résoudre le problème.

Cas	Inspection	Solutions
Ne fonctionne pas	- La prise de courant est-elle coupée? - Les disjoncteurs et les fusibles sont-ils cassés? - Pas d'électricité ou de coupure de ligne?	- Rebrancher. - Ouvrir la porte et vérifier si la lampe est allumée.
Bruit anormal	- Le réfrigérateur est-il stable? - Le réfrigérateur atteint-il le mur?	- Réglage des pieds réglables du réfrigérateur. - Sur le mur.
Efficacité frigorifique faible	- Vous mettez de la nourriture chaude ou trop de nourriture? - Ouvrez-vous souvent la porte? - Attachez-vous le sac de nourriture au sceau de la porte? - La lumière directe du soleil ou près d'une fournaise ou d'une poêle? - Est-il bien ventilé? - Réglage de la température trop élevé?	- Mettre les aliments au réfrigérateur lorsque les aliments chauds deviennent froids. - Vérification et fermeture de la porte. - Retirer le réfrigérateur de la source de chaleur. - Vider la distance pour maintenir une bonne ventilation. - Réglage à la température appropriée.
Odeur particulière dans le réfrigérateur	- De la nourriture avariée? - Avez-vous besoin de nettoyer le réfrigérateur? - Emballez-vous des aliments aux saveurs fortes?	- Jeter de la nourriture avariée. - Nettoyage du réfrigérateur. - Emballage d'aliments aux saveurs fortes.

Remarque : Si les descriptions ci-dessus ne s'appliquent pas au dépannage, ne le démontez pas et ne le réparez pas vous-même. Les réparations effectuées par des personnes inexpérimentées peuvent provoquer des blessures ou des dysfonctionnements graves.

Pour tout autre problème survenant à votre appareil : **contacter le Service Après-Vente.**

X. GARANTIE

GARANTIE

Votre appareil de réfrigération est garanti par le fabricant pendant une durée de 24 mois à compter de la date d'achat (la preuve d'achat datée faisant foi).

EXCLUSIONS DE GARANTIE :

La garantie ne couvre pas les pièces d'usure du produit, ni les problèmes ou les dommages résultant de :

(1) détériorations superficielles dues à l'usure normale du produit ;

(2) défauts ou détériorations dus au contact du produit avec des aliments ou des liquides et dus à la corrosion provoquée par la rouille ;

(3) tout incident, abus, utilisation impropre, modification, démontage ou réparation non autorisés ;

(4) toute opération impropre d'entretien, utilisation non conforme aux instructions concernant le produit ou branchement à une tension incorrecte ;

(5) toute utilisation d'accessoires non fournis ou approuvés par le fabricant.

Information : La garantie ne pourra pas être appliquée en cas d'absence de la plaque signalétique et/ou du numéro de série de l'appareil.

SERVICES DE REPARATION En cas de dysfonctionnement pendant la période de la garantie du fabricant : toute demande de prise en charge doit être faite auprès du revendeur professionnel auquel vous avez acheté votre produit. Après l'expiration de la période de garantie du fabricant : consulter le document « Pièces de rechange et réparation » dans la documentation relative à votre appareil de réfrigération disponible sur le site www.continentaledison.fr PIÈCES DE RECHANGE Les pièces de rechange nécessaires à la réparation de votre appareil de réfrigération sont disponibles au moins pendant 7 ans, conformément au règlement européen relatif à l'écoconception des appareils de réfrigération. Consulter le document « Pièces de rechange et réparation » dans la documentation relative à votre appareil de réfrigération disponible sur le site www.continentaledison.fr, il vous renseignera sur :

- la durée de disponibilité pour chaque pièce de rechange ;
- les modalités de commande des pièces de rechange ;
- des services de réparation professionnels.

XI. MISE AU REBUT



Cet appareil porte le symbole du tri sélectif relatif aux déchets d'équipements électriques et électroniques (DEEE).
Cela signifie que ce produit doit être pris en charge par un système de collecte sélectif conformément à la directive européenne 2012/19/UE afin de pouvoir soit être démantelé soit être recyclé, et ainsi réduire l'impact sur l'environnement.

Pour plus de renseignements, vous pouvez contacter votre administration locale (mairie) ou régionale.

Les produits électroniques n'ayant pas fait l'objet d'un tri sélectif sont potentiellement dangereux pour l'environnement en raison de la présence de substances dangereuses.

Lorsque cet appareil atteint sa fin de vie utile, vous devez le déposer dans un centre de collecte sélective afin qu'il soit détruit et/ou recyclé.

En aucun cas vous ne devez jeter cet appareil sur la voie publique.

Continental Edison
120-126 quai de Bacalan
33000 Bordeaux - France

securiteproduits@continentaledison.fr